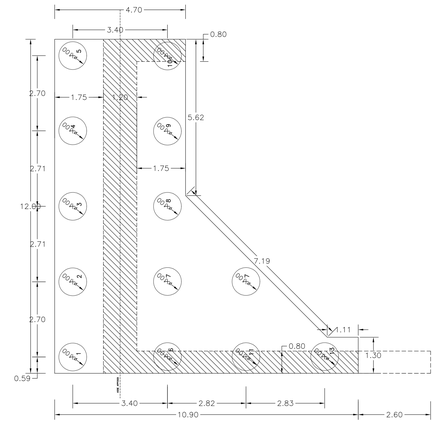

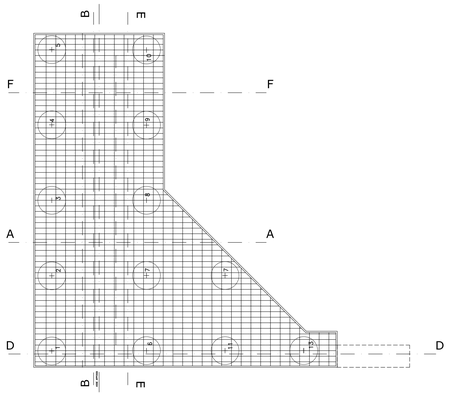

Sez. D-D

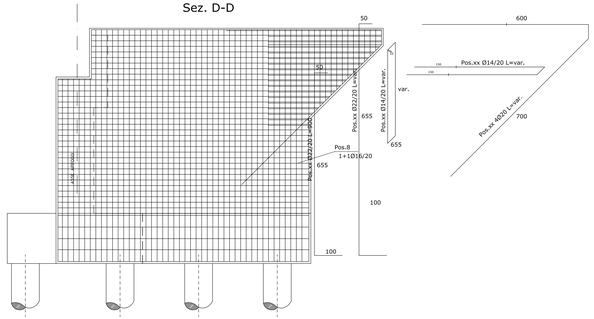

Sez. F-F

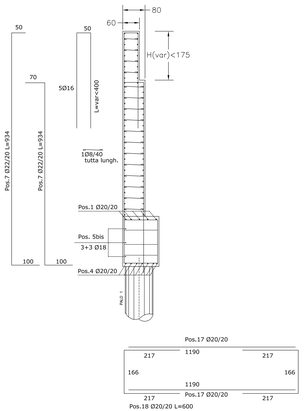

Sez. F-F

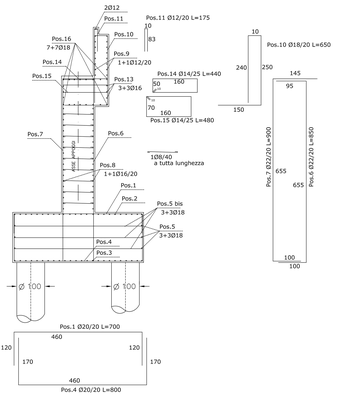

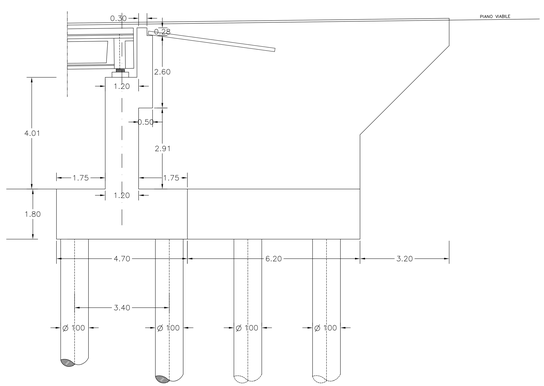

Sez. A-A

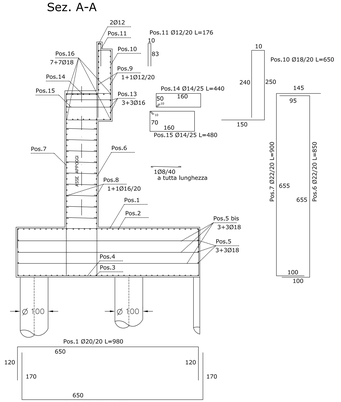

Sez. B-B

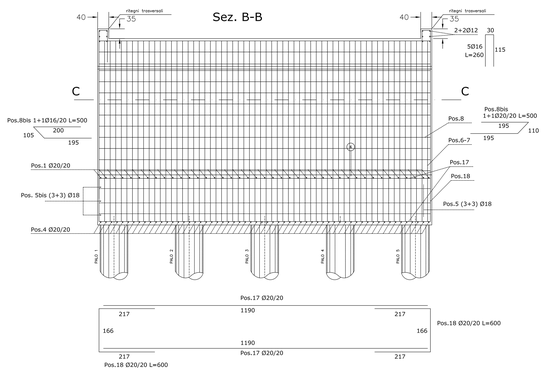

Sez. C-C

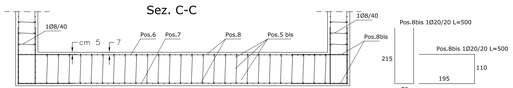

Sez. E-E

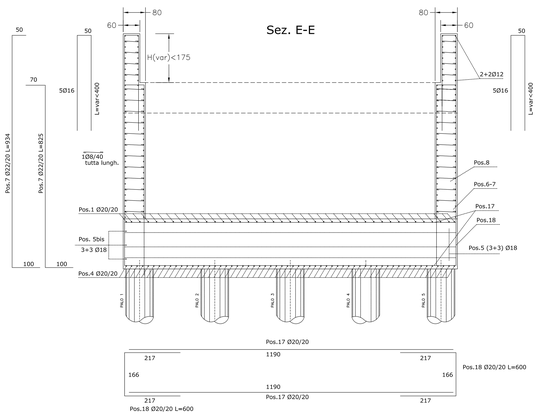

PROVINCIA DI FERMO

SETTORE VIABILITA' - INFRASTRUTTURE - URBANISTICA

COMUNE DI MONTEFALCONE APPENNINO

LAVORI DI AMMODERNAMENTO ED AMPLIAMENTO DELLA S.P. 238 VALDASO (EX S.S. 433) - SECONDO STRALCIO DAL BIVIO CON LA S.P. 183 FAVETO AL BIVIO CON LA STRADA VICINALE CANUTICA

PROGETTO ESECUTIVO

Ufficio Tecnico Servizio Viabilità
PROGETTISTI:

Ing. Giuseppe Laurelli

Ing. Stefano Massetani

Consulenze Esterne

Assistenza alla progettazione
Ing. Donato Pescatore

Assistenza alla progettazione strutturale
Ing. Omero Bassotti

Coordinatore per la sicurezza in fase di progettazione
Ing. Maurizio Ciarrocchi

RESPONSABILE DEL PROCEDIMENTO: Ing. Ivano Pignoloni

VIADOTTO MONTEFALCONE
SPALLA OVEST - CARPENTERIA

C.7.4

Scala 1:50 ***maggio 2011***